POWER GROW MAX by Velform®

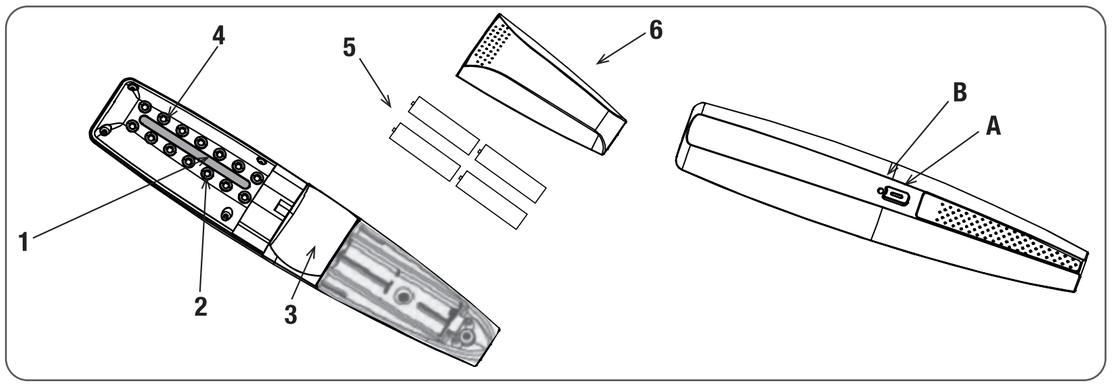

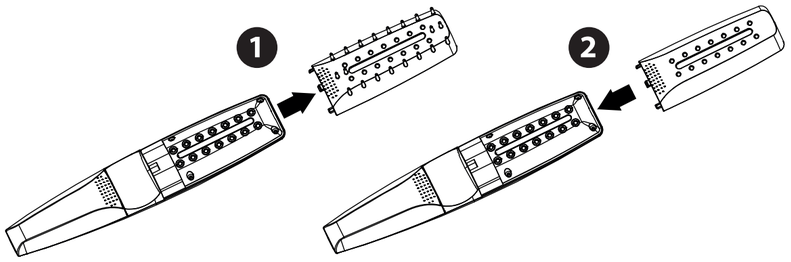

Power Grow Max by Velform® is a registered EU/CTM trade mark. International patents pending. All imitations will be prosecuted.

Made in China/ Fabriqué en Chine/ Hergestellt in China/ Prodotto in Cina/ Fabricado na China

INDUSTEX
Industex, s.l.
Av. P. Catalanes 34, 8ª planta
08950 Esplugas de Llobregat
Barcelona - Spain
e-mail: industex@industex.com
www.industex.com
(+34) 93 254 71 00

venteo
17 rue de la Garenne
CS 90021 SAOUEN L'AUMONE
95046 CERGY PONTOISE CEDEX
FRANCE
venteo@venteo.fr
www.venteo.fr
(+33) 1 34258551

ISL GmbH
dewechter Landstrasse 55
26131 Oldenburg German
www.isl-de.com
+49 (0) 441 95 07 080

BEST DIRECT
PO Box 202, Spit Junction NSW
2088, Australia
Best Direct (International) Benelux B.V.
Sint Janstraat 25a
1251 KZ Laren
www.best-direct.nl
Best Direct International ltd,
Asiakaspalvelu - Suomi:
029 193 0300 www.bestdirect.fi
Kundtjänst - Sverige:
077 033 0300 www.bestdirect.se

ISL ITALY S.r.l.
P.IVA: 06919170966
Via Donizetti 3
20122 Milano- Italia
www.islitaly.com
industex@industex.com

English

SAFETY INSTRUCTIONS
Read all the instructions carefully for safe use of Power Grow Max.
Never remove the warning label from the electrical device. KEEP THESE INSTRUCTIONS IN A SAFE PLACE.

WARNING: Looking at the laser through optical or telescopic equipment (e.g. a telescope or binoculars) may involve a risk for the eyes, which means the laser beam should not be aimed at areas where instruments of this kind may be used.

Children under 14 years of age should not use the device.

* To ensure safe operation of the device, always have your Power Grow Max repaired by a professional using original parts. Do not allow children to use the device unattended, as they could inadvertently blind other people with it.
* Never use this device as a substitute for medical care.
* If you suffer or have suffered from a serious illness. Consult your doctor before using your Power Grow Max by Velform®.
* This device should not be used for purposes other than those described in the manual.
* Discontinue use if pain or swelling occurs after application.
* Discontinue use immediately if any kind of irritation occurs.
* Do not use on any part of the body not indicated in the instructions for use. This device is not recommended for use by people under 18 years of age or by people with disabilities without adult supervision.
* This device should not be used by pregnant women.
* Do not use this product while sleeping.
* Power Grow Max by Velform® is not a medical or therapeutic product.
* Do not dismantle the product under any circumstances. It should only be dismantled or repaired by authorized professionals. This device is not designed for use by persons (including children) with reduced physical, sensory or mental capabilities or who lack expertise and do not know how to use the device, unless they are supervised or given instructions on using the device by someone responsible for their safety. Children should always be supervised to make sure they do not play with the device.

Power Grow Max by Velform® includes:
Power Grow Max: Advanced-technology comb that stimulates hair growth
Instruction manual

Introduction
Congratulations on your purchase of the most-advanced hair growth comb on the market today. Please read and follow the instructions carefully.

Information about Power Grow Max by Velform®
Power Grow Max by Velform® uses laser technology and infrared LEDs to help stimulate scalp cells. This groundbreaking therapy also helps improve blood circulation. The combination of lasers and infrared LEDs helps nourish hair follicles.
The patented therapy will increase blood flow to your hair follicles to help improve hair growth. The attached comb also enables the laser and light therapy to reach your hair follicles. The teeth of the combs are positioned before or after the laser and LEDs for perfect hair separation. Through scientific research, engineering and design, Power Grow Max by Velform® will grow your hair.

INSTRUCTIONS
Product Description
1. Laser
2. Red light
3. Warning label
4. Blue light
5. Batteries
6. Battery compartment cover

Inserting the Batteries
1. Open the battery cover.
2. Insert four AAA (1.5 V)

Turning on Power Grow Max by Velform®
To turn on the device, press the power switch (A). You will hear a short beep and the LED by the power switch will glow red (B). This means Power Grow Max by Velform® is on.

Detaching the Hair Comb
If you desire, you can use the device without the hair comb. To detach the comb, slide it away from the device until it is separated from the unit (see Picture 1).
Then attach the plain accessory to the Power Grow Max unit until you hear a click, as shown in Picture 2. Use the accessory that works best for you:

Instructions for Use
Use Power Grow Max by Velform® without applying lotions or gels.
Use Power Grow Max according to your own schedule and convenience: for 5 or 10 minutes a day, or for 10 to 15 minutes every other day. You will begin to notice results in approximately 8 to 12 weeks.
Move the unit slowly over your head in the direction of hair growth, from front to back, and bottom to top. Make sure you cover the entire head and make slow, controlled movements.

SPECIFICATIONS
Power Grow Max by Velform® (model No. VCSVACIND0316)
Input voltage: 6 V DC (4 AAA batteries)
Laser wavelength: 650 nm +/- 8 nm (44.0 µW)
Output: 480mW mW

Power Grow Max by Velform® complies with the following directives:
General Product Safety Directive (GPSD) 2001/95/EC with harmonized standard EN 60825-1:2014 (Safety of laser products)
* Electromagnetic Compatibility Directive 2014/30/EU with harmonized standards: EN 55014-1:2017 (Latest standard: Mandatory after Apr.28, 2020) / EN 55014-1:2006 +A1:2009+A2:2011 (old standard, still can be used before Apr.28,2020) and EN 55014-2:2015
* Restriction of Hazardous Substances: RoHS Directive 2011/65/EU and (EU) 2015/863, REACH Regulation (EC) No. 1907/2006, POPs Regulation (EC) No. 850/2004
* The product has been granted the CE mark for its compliance with the above directives.

Quality Warranty
This product is covered by a warranty against manufacturing defects subject to the time periods stipulated by the legislation in force in each country.
This warranty does not cover damage resulting from inadequate use, negligent commercial use, abnormal wear and tear, accidents or improper handling.

Australia & New Zealand only
This product has the benefit of certain Consumer Guarantees. These are prescribed by the Australian Consumer Law & the New Zealand Consumer Guarantees Act 1993 both of which provide protection for consumers. There is no express warranty for this product in Australia or New Zealand. The above paragraph refers to other countries.

CAUTION
DISPOSAL OF MATERIALS
A symbol of a crossed-out wheeled bin means you should find out about and follow local regulations about disposing of this kind of product.
Do not dispose of this product as you would other household waste.
Dispose of this product in accordance with the corresponding local regulations.
Electrical and electronic appliances contain hazardous substances that can have harmful effects on the environment and/or human health and should be recycled properly.

Español

INSTRUCCIONES DE SEGURIDAD
Deberán leerse íntegramente todas las instrucciones para poder trabajar sin peligro y de forma segura con el Power Grow Max. Jamás desvirtúe las señales de advertencia de la herramienta eléctrica.
GUARDE ESTAS INSTRUCCIONES EN UN LUGAR SEGURO.

ADVERTENCIA: Observar el láser a través de instrumentos ópticos telescópicos (por ejemplo, un telescopio o unos prismáticos) puede suponer un riesgo para los ojos, por lo que el usuario no debería dirigir el haz de luz láser hacia zonas en las que sea probable que se utilicen instrumentos de este tipo.

Los menores de 14 años no deben usar el producto.

* Únicamente haga reparar su Power Grow Max por un profesional empleando exclusivamente piezas de repuesto originales. Solamente así se mantiene la seguridad del aparato. No deje que los niños puedan utilizar desatendidos el aparato láser. Podrían deslumbrar a otras personas sin tener conocimiento de ello.
* Nunca utilice este aparato como sustituto de cuidados médicos.
* Si sufre o ha sufrido enfermedades graves, consulte a su médico antes de usar su Power Grow Max by Velform®.
* Este aparato no se debe usar para otros fines que no los descritos en el manual.
* Suspender el uso en caso de dolor o hinchazón, después de la aplicación.
* Detenga su uso Inmediatamente si nota cualquier tipo de molestia.
* No utilizar en ninguna otra parte del cuerpo que no se indique en las instrucciones de uso. No está recomendado para menores de 18 años o personas discapacitadas sin la supervisión de un adulto.
* No utilizar en caso de que esté embarazada
* No duerma durante el uso de este producto.
* Power Grow Max by Velform® no es un producto médico o terapéutico.
* No manipule el producto bajo ningún concepto. Solo puede ser manipulado o reparado por profesional autorizado. Este aparato no está destinado para ser usado por personas (incluidos niños) cuyas capacidades físicas, sensoriales o mentales estén reducidas, o carezcan de experiencia o conocimiento, salvo si han tenido supervisión o instrucciones relativas al uso del aparato por una persona responsable de su seguridad. Los niños deberían ser supervisados para asegurar que no juegan con el aparato.

El set Power Grow Max by Velform® incluye:
Power Grow Max: Peine con la más avanzada tecnología para la estimulación del crecimiento del cabello
Instrucciones.

Introducción
Enhorabuena por haber adquirido el peine para el crecimiento del cabello más avanzado del mercado en la actualidad. Lea y siga las instrucciones atentamente.

Información acerca de Power Grow Max by Velform®
Power Grow Max by Velform® utiliza la tecnología láser y la luz infrarroja para estimular las células del cuero cabelludo. Además, este innovador tratamiento ayuda a mejorar la circulación sanguínea y, gracias a la combinación del láser y las luces infrarrojas, nutre los folículos pilosos.
El tratamiento patentado aumenta el flujo sanguíneo que llega a los folículos, lo que mejora el crecimiento capilar. Con el peine incorporado, el láser y la luz Infrarroja también penetran en los folículos, ya que sus púas están distribuidas delante o detrás del láser y de las luces para crear una separación perfecta del cabello. Gracias a las investigaciones científicas, a su ingeniería y a su diseño, Power Grow Max by Velform® estimulará el crecimiento del cabello.

INSTRUCCIONES
Descripción de producto:

1. Láser
2. Luz roja
3. Etiqueta advertencia
4. Luz azul
5. Pilas
6. Tapa del compartimento de las pilas

Colocación de las pilas
1. Abra la tapa del compartimento de las pilas.
2. Coloque cuatro pilas AAA (1,5 V)

Encender Power Grow Max by Velform®
Para encender Power Grow Max by Velform®, presione el interruptor (A). Se oirá un pitido breve y se iluminará la luz roja de encendido (B), lo que indica que la unidad está en funcionamiento.

Separar el peine
Si lo desea, puede usar el producto sin el accesorio del peine. Para ello, deslice hacia fuera el peine hasta separarlo de la unidad (ver gráfico 1).
A continuación coloque el accesorio sin púas deslizándolo en Power Grow Max como enseña el siguiente gráfico 2 y hasta oír un clic. Utilice siempre el accesorio que le vaya mejor:

Modo de empleo
Use Power Grow Max by Velform® sin aplicarse lociones ni geles.
Utilice Power Grow Max adaptándolo a su horario y comodidad: durante 5 ó 10 minutos cada día o durante 10 ó 15 minutos, días alternados. Comenzará a notar resultados en aproximadamente 8-12 semanas
Pase lentamente la unidad por toda la cabeza en el sentido del crecimiento del cabello: de la frente hacia la nuca y de arriba hacia abajo. Asegúrese de pasarlo por toda la cabeza con movimientos lentos y controlados.

ESPECIFICACIONES
Power Grow Max by Velform® (modelo nº: VCSVACIND0316)
Voltaje de entrada 6 V DC (4 pilas AAA)
Longitud de onda del láser 650 nm +/- 8 nm (44.0 µW)
Potencia 480mW

El Power Grow Max by Velform® cumple con las siguientes normativas:
* Directiva 2001/95/CE relativa a la seguridad general de los productos (DSGP) y norma armonizada EN 60825-1:2014 (seguridad de los productos láser)
* Directiva 2014/30/UE de compatibilidad electromagnética y normas armonizadas EN 55014-1:2017 (última norma: de cumplimiento obligatorio a partir del 28 de abril de 2020), EN 55014-1:2006 + A1:2009+A2:2011 (antigua norma: en vigor hasta el 28 de abril de 2020) y EN 55014-2:2015
* Restricción de sustancias peligrosas: Directiva RoHS 2011/65/UE y Directiva Delegada (UE) 2015/863, reglamento REACH 1907/2006 y reglamento (CE) n.° 850/2004 sobre contaminantes orgánicos persistentes.
* El cumplimiento de la normativa anteriormente mencionada permite el marcado CE del producto.

Garantía de calidad:
Este producto queda cubierto por una garantía contra defectos de fabricación sujeta a los plazos de tiempo estipulados por la legislación vigente en cada país.
Esta garantía no cubre los daños resultantes de un uso inadecuado, uso comercial negligente, desgaste anormal, accidentes o manipulación indebida.

ATENCIÓN
COMO DESHACERSE DE MATERIALES
El símbolo de un contenedor sobre ruedas tachado indica que Vd. debe informarse y seguir las normativas locales de deshecho de este tipo de productos
No se deshaga de este producto de la misma forma que lo haría con los residuos generales de su hogar.
Debe hacerlo según las normativas locales correspondientes.
Los productos eléctricos y electrónicos contienen sustancias peligrosas que tienen efectos nefastos sobre el medioambiente o la salud humana y deben ser reciclados adecuadamente.

Français

CONSIGNES DE SÉCURITÉ
Pour pouvoir utiliser Power Grow Max en toute sécurité, lisez attentivement toutes les instructions ci-dessous. Ne négligez jamais les avertissements concernant l'appareil électrique. CONSERVEZ CES INSTRUCTIONS EN LIEU SÛR.

AVERTISSEMENT : le fait d'observer le laser au travers d'instruments optiques télescopiques (par exemple un télescope ou des jumelles) peut impliquer un risque pour les yeux. L'utilisateur doit donc s'abstenir d'orienter le faisceau lumineux vers des zones dans lesquelles il est probable que de tels instruments soient utilisés.

Les enfants âgés de moins de 14 ans ne doivent pas utiliser ce produit.

* Pour des raisons de sécurité, faites réparer votre Power Grow Max par un professionnel n'employant que des pièces de rechange d'origine. Ne laissez pas l'appareil à la portée des enfants, car ils risqueraient d'éblouir involontairement d'autres personnes.
* N'utilisez pas cet appareil à la place de soins médicaux.
* Si vous souffrez ou avez souffert d'une maladie grave, consultez votre médecin avant d'utiliser votre Power Grow Max by Velform®.
* Cet appareil ne doit pas être utilisé des fins autres que celles indiquées dans la notice.
* En cas de douleur ou de gonflement après utilisation de l'appareil, cessez de l'utiliser.
* Si vous ressentez une gêne quelconque, cessez immédiatement d'utiliser l'appareil.
* N'utilisez pas l'appareil sur une partie du corps non indiquée dans la notice. L'utilisation de cet appareil est déconseillée aux jeunes âgés de moins de 18 ans et aux personnes handicapées s'ils ne sont pas encadrés par un adulte.
* N'utilisez pas l'appareil si vous êtes enceinte.
* Ne vous endormez pas pendant que vous utilisez cet appareil.
* Power Grow Max by Velform® n'est pas un produit médical ou thérapeutique.
* Ne manipulez l'appareil sous aucun prétexte. Seul un professionnel agréé peut le manipuler ou le réparer. Cet appareil n'est pas conçu pour être utilisé par des personnes (y compris des enfants) dont les capacités physiques, sensorielles ou mentales sont limitées ou par des personnes dépourvues de l'expérience et des connaissances nécessaires, excepté si elles sont encadrées par une personne responsable de leur sécurité ou ont reçu, de la part de celle-ci, les instructions pertinentes pour utiliser l'appareil. Les enfants doivent être surveillés afin de s'assurer qu'ils ne jouent pas avec l'appareil.

Le kit Power Grow Max by Velform® comprend:
Power Grow Max : peigne haute technologie qui stimule la croissance du cheveu.
Notice d'utilisation.
Introduction
Nous vous remercions de la confiance que vous nous avez témoignée en achetant ce peigne, à l'heure actuelle le plus avancé du marché, destiné à favoriser la pousse des cheveux. Lisez attentivement les instructions ci-dessous et suivez-les.

Informations concernant Power Grow Max by Velform®
Power Grow Max by Velform® a recours à la technologie laser et à la lumière infrarouge pour stimuler les cellules du cuir chevelu. Ce traitement innovant contribue en outre à améliorer la circulation sanguine et nourrit les follicules pileux grâce à l'association du laser et de la lumière infrarouge.
Ce traitement breveté augmente le flux sanguin parvenant aux follicules, ce qui améliore la croissance capillaire. Grâce au peigne intégré, le laser et la lumière infrarouge pénètrent également dans les follicules, car les dents sont réparties autour du laser et des diodes, ce qui permet de séparer parfaitement les cheveux. Grâce aux recherches scientifiques, à l'ingénierie mise en œuvre et à sa conception, Power Grow Max by Velform® stimule la croissance des cheveux.

INSTRUCTIONS
Description du produit :
1. Laser
2. Diode rouge
3. Étiquette d'avertissement
4. Diode bleue
5. Piles
6. Couvercle du compartiment des piles

Mise en place des piles
1. Ouvrez le couvercle du compartiment des piles.
2. Placez quatre piles de type AAA (1,5 V)

Mise en marche de Power Grow Max by Velform®
Pour mettre Power Grow Max by Velform® en marche, appuyez sur l'interrupteur (A). Un sifflement se fait entendre et le voyant rouge de marche s'allume (B), ce qui indique que l'appareil est en marche.

Retrait du peigne
Si vous le souhaitez, vous pouvez utiliser le produit sans le peigne. Pour cela, faites glisser celui-ci vers l'extérieur jusqu'à ce qu'il se déboîte de l'unité (voir figure 1).
Emboîtez ensuite l'accessoire sans picots en le faisant glisser dans Power Grow Max by Velform®, comme indiqué sur la figure 2, jusqu'à ce que vous entendiez un « clic ». Utilisez toujours l'accessoire qui vous convient le mieux.

Mode d'emploi
N'appliquez pas de lotion ou de gel sur vos cheveux lorsque vous utilisez Power Grow Max by Velform®.
Utilisez Power Grow Max pendant 5 à 10 minutes chaque jour ou pendant 10 à 15 minutes un jour sur deux, selon vos horaires et ce qui vous convient le mieux. Les résultats commenceront à être visibles au bout de 8-12 semaines.

Passez lentement l'appareil sur le cuir chevelu dans le sens de la pousse des cheveux, c'est-à-dire du front vers la nuque et de haut en bas. Veillez à passer le peigne sur l'ensemble du crâne, en faisant des mouvements lents et contrôlés.

SPÉCIFICATIONS
Power Grow Max by Velform® (modèle : VCSVACIND0316)
Tension d'entrée : 6 Vcc (4 piles AAA)
Longueur d'onde du laser : 650 nm +/- 8 nm (44.0 µW)
Puissance : 480 mW

Power Grow Max by Velform® est conforme aux normes suivantes :
Directive 2001/95/CE relative à la sécurité générale des produits et norme harmonisée EN 60825-1:2014 (sécurité des appareils laser)
* Directive 2014/30/UE relative à la compatibilité électromagnétique et normes harmonisées : EN 55014-1:2017 (dernière norme : obligatoire à compter du 28 avril 2020) / EN 55014-1:2006 +A1:2009+A2:2011 (ancienne norme, peut encore être utilisée avant le 28 avril 2020) et EN 55014-2:2015
* Limitation de l'utilisation de substances dangereuses : directives RoHS 2011/65/UE et (UE) 2015/863, règlement REACH (CE) n° 1907/2006, règlement (CE) n° 850/2004 concernant les polluants organiques persistants
* La conformité à la norme mentionnée permet le marquage CE sur le produit,

Garantie
Ce produit est couvert par une garantie contre les défauts de fabrication, dont la durée dépend de la législation en vigueur dans chaque pays.
Cette garantie ne couvre pas les dommages résultant d'une utilisation inappropriée, d'une négligence de la part du commerçant, d'une usure anormale, d'accidents ou d'une mauvaise manipulation.

ATTENTION
MISE AU REBUT DE L'APPAREIL
Le symbole de la poubelle à roues barrée d'une croix indique que vous devez respecter les réglementations locales concernant l'élimination de ce type de produit.
Ne le jetez pas avec les ordures ménagères.
Il doit être recyclé séparément, conformément aux réglementations locales.
Les appareils électriques et électroniques contiennent des substances nocives pour l'environnement et la santé. Ils doivent être recyclés dans des conditions appropriées.

Deutsch

SICHERHEITSANWEISUNGEN
Bitte alle Anweisungen sind sorgfältig durchzulesen, um gefahrlos und sicher mit dem Power Grow Max arbeiten zu können. Verfälschen Sie unter keinen Umständen die Sicherheitssignale des elektrischen Geräts.
BEWAHREN SIE DIESE ANWEISUNGEN AN EINEM SICHEREN ORT AUF.

WARNUNG: Laserlicht durch ein optisches teleskopisches Gerät (zum Beispiel ein Teleskop oder Fernglas) anzusehen kann ein Risiko für die Augen beinhalten, weshalb der Nutzer den Laserstrahl nicht in Bereiche richten darf, in denen wahrscheinlich Geräte dieser Art verwendet werden.
Minderjährige unter 14 Jahren dürfen das Produkt nicht benutzen.
* Lassen Sie Ihren Power Grow Max ausschließlich von einem Fachmann reparieren, und nur unter Verwendung von Original-Ersatzteilen. Nur auf diese Weise ist die Sicherheit des Apparates gewährleistet. Gestatten Sie Kindern nicht, das Lasergerät ohne Aufsicht zu verwenden. Sie könnten andere Personen blenden, ohne es zu wissen.
* Verwenden Sie dieses Gerät nie als Ersatz für eine medizinische Versorgung.
* Wenn Sie unter schweren Erkrankungen leiden oder gelitten haben, konsultieren Sie Ihren Arzt, bevor Sie Ihren Power Grow Max by Velform® verwenden.
* Dieses Gerät darf nicht zu anderen als den im Handbuch beschriebenen Zwecken verwendet werden.
* Unterbrechen Sie die Verwendung, wenn nach der Anwendung Schmerzen oder Schwellungen auftreten.
* Unterbrechen Sie die Verwendung sofort, wenn Sie irgendeine Form von Beschwerden feststellen.
* Verwenden Sie das Gerät nur in den Körperzonen, die in den Anweisungen angegeben sind, und in keiner anderen Zone.
* Von einer Verwendung durch Minderjährige unter 18 Jahren oder Behinderte ohne Aufsicht eines Erwachsenen wird abgeraten.
* Verwenden Sie das Produkt nicht, wenn Sie schwanger sind.
* Schlafen Sie nicht während der Verwendung dieses Produkts.
* Power Grow Max by Velform® ist kein medizinisches oder therapeutisches Produkt.
* Manipulieren Sie das Produkt unter keinen Umständen. Nur ein zugelassener Fachmann darf das Gerät manipulieren oder reparieren " Dieses Gerät ist nicht zur Verwendung durch Personen mit eingeschränkten physischen, sensoriellen oder geistigen Fähigkeiten geeignet. Sie befliegen eine Aufsicht oder eine Einweisung In die Benutzung des Geräts durch eine für ihre Sicherheit zuständige Person. Kinder sind zu beaufsichtigen um sicherzustellen, dass sie nicht mit dem Gerät spielen.

Zum Power Grow Max-Set von Velform® gehört:
Power Grow Max: Kamm mit der fortschrittlichsten Technologie zur Stimulierung des Haarwachstums
Gebrauchsanweisung
Einführung
Herzlichen Glückwunsch, dass Sie sich für den fortschrittlichsten Haarwuchsförder-Kamm entschieden haben, der derzeit auf dem Markt ist.
Lesen Sie bitte die nachfolgende Gebrauchsanleitung aufmerksam und befolgen Sie die Instruktionen.

Informationen über den Power Grow Max by Velform®

Der Power Grow Max by Velform® verwendet Lasertechnologie und Infrarotlicht. um die Zellen der Kopfhaut zu stimulieren. Diese innovative Technik dient außerdem dazu. die Blutzirkulation zu verbessern und nährt die Haarfollikel dank der Kombination aus Laserstrahlen und Infrarotlicht.
Die patentierte Behandlung verstärkt den Blutfluss, der zu den Follikeln führt, was wiederum zu einer Verbesserung des Haarwachstums führt. Dank des eingebauten Kamms dringen der Laserstrahl und das Infrarotlicht ebenfalls in die Follikel ein, denn seine Zinken sind so angeordnet, dass sie vor oder hinter dem Laserstrahl und dem Infrarotlicht liegen und so eine perfekte Teilung der Haare erzielen. Dank der wissenschaftlichen Untersuchungen, der integrierten Technik und seinem Design stimuliert der Power Grow Max by Velform® das Haarwachstum.

GEBRAUCHSANWEISUNG
Beschreibung des Produkts:
1. Laser
2. Rotes Licht
3. Warnschild
4. Blaues Licht
5. Batterien
6. Deckel des Batteriefachs

Einlegen der Batterien
1. Öffnen Sie den Deckel des Batteriefachs
2. Legen Sie vier AAA-Batterien (1,5 V)

Einschalten des Power Grow Max by Velform®
Um den Power Grow Max by Velform® einzuschalten, drücken Sie auf den Schalter (A). Danach hören Sie einen kurzen Pfiff und das rote Lämpchen leuchtet als Zeichen dafür auf (B), dass das Gerät betriebsbereit ist.

Kamm abnehmen
Man kann Power Grow Max by Velform® auch ohne den Kamm benutzen. Hierzu den Kamm nach außen ziehen (siehe Abb. 1). Anschließend das Zubehörteil ohne Zinken wie in Abb. 2 gezeigt auf Power Grow Max aufschieben, bis er mit einem „Klick" einrastet. Verwenden Sie immer das Zubehörteil, das Sie brauchen.

Gebrauchsanweisung
Benutzen Sie den Power Grow Max by Velform®, ohne vorher Lotionen oder Gels aufgetragen zu haben.
Stellen Sie Power Grow Max beliebig nach ihrem Zeitplan und Wunsch ein: täglich 5 oder 10 Minuten oder alle zwei Tage 10-15 Minuten. Die Ergebnisse können schon nach ungefähr 8-12 Wochen festgestellt werden.
Fahren Sie mit dem Gerät langsam über den ganzen Kopf und zwar in Richtung des Haarwuchses, also von der Stirn in den Nacken und von oben nach unten.
Achten Sie bitte darauf, dass sie das Gerät nur mit langsamen und kontrollierten Bewegungen über den ganzen Kopf führen.

TECHNISCHE ANGABEN
Power Grow Max by Velform® (Modell-Nr.: VCSVACIND0316)
Eingangsspannung: 6 V DC (4 AAA-Batterien)
Wellenlänge des Laserstrahls: 650 nm +/- 8 nm (44.0 µW)
Stärke: 480 mW

Der Power Grow Max by Velform® erfüllt folgende Vorschriften:
Richtlinie über die allgemeine Produktsicherheit 2001/95/EG mit harmonisierter Norm EN 60825-1:2014 (Sicherheit von Lasereinrichtungen)
*Richtlinie über die elektromagnetische Verträglichkeit 2014/30/EU mit harmonisierten Normen: EN 55014-1:2017 (Neueste Norm: vorgeschrieben ab dem 28. April 2020) / EN 55014-1:2006 +A1:2009+A2:2011 (alte Norm, kann noch bis zum 28. April 2020 verwendet werden) und EN 55014-2:2015
* Beschränkung gefährlicher Stoffe: RoHS-Richtline 2011/65/EU und (EU) 2015/863, REACH-Verordnung (EG) 1907/2006, POP-Verordnung (EG) 850/2004.
* Die Erfüllung der vorstehenden Vorschriften gestattet die CE-Kennzeichnung des Produkts.

ACHTUNG
HINWEIS ZUR KORREKTEN MATERIALENTSORGUNG
Das Symbol einer durchgestrichenen Abfalltonne auf Rädern weist darauf hin, dass sich über die vor Ort geltenden Bestimmungen zur Entsorgung von Elektrogeräten informiert werden muss und diese bei der Entsorgung befolgt werden müssen.
Dieses Produkt nicht wie normalen Hausmüll entsorgen.
Bei der Entsorgung müssen die vor Ort geltenden Bestimmungen beachtet werden. Elektrische und elektronische Produkte enthalten gefährliche Substanzen, die äußerst schädliche Auswirkungen auf die Umwelt und die menschliche Gesundheit haben. Sie müssen daher entsprechend aufbereitet werden.

Italiano

ISTRUZIONI DI SICUREZZA
Per poter usare il Power Grow Max senza pericolo e in modo sicuro, è necessario leggere prima attentamente e integralmente le istruzioni per l'uso. Non alterare mai i segnali di avvertimento di questo apparecchio elettrico.
CONSERVARE QUESTE ISTRUZIONI IN UN LUOGO SICURO.

AVVERTENZA: Osservare il laser attraverso strumenti ottici telescopici (ad esempio un telescopio o un binocolo) può rappresentare un rischio per gli occhi. Quindi non dirigere mai il raggio laser verso aree in cui è probabile che vengano utilizzati strumenti di questo tipo.

L'uso di questo prodotto è vietato ai minori di 14 anni.

• Far riparare il Power Grow Max solo da un tecnico qualificato, impiegando esclusivamente pezzi di ricambio originali. Solo così si mantiene la sicurezza dell'apparecchio. Non permettere che i bambini possano utilizzare l'apparecchio a laser senza la supervisione di un adulto. Potrebbero abbagliare altre persone senza accorgersene.
* Non utilizzare mai questo apparecchio in sostituzione di cure mediche.
* Se si ha o si è avuta qualche malattia grave, consultare un medico prima di utilizzare Power Grow Max by Velform®.
* Questo apparecchio non deve essere utilizzato per fini diversi da quelli descritti nel manuale d'istruzioni.
* Sospendere l'uso dell'apparecchio se, dopo l'applicazione, si nota dolore o gonfiore.
* Interrompere immediatamente l'uso dell'apparecchio se si avverte un qualsiasi tipo di fastidio o malessere.
* Non utilizzare su nessuna parte del corpo diversa da quelle indicate nelle istruzioni per l'uso. Ne è sconsigliato l'uso ai minori di 18 anni o alle persone disabili senza la supervisione di un adulto.
* Non utilizzare l'apparecchio durante la gravidanza.
* Non addormentarsi durante l'uso dell'apparecchio.
* Power Grow Max by Velform® non è un prodotto medico o terapeutico.
* Non cercare di smontare l'apparecchio per nessun motivo. Qualsiasi intervento di manutenzione o di riparazione deve essere realizzato solo da un tecnico qualificato. Questo apparecchio non è destinato all'uso di persone (bambini inclusi) le cui capacità fisiche, sensoriali o mentali siano ridotte, o che siano carenti d'esperienza o conoscenze, a meno che non vengano sorvegliate o ricevano le istruzioni relative all'uso dell'apparecchio da parte di una persona responsabile della loro sicurezza. I bambini dovrebbero essere sorvegliati per evitare che giochino con l'apparecchio.

Il set Power Grow Max di Velform® include:
Power Grow Max: spazzola con la più avanzata tecnologia che stimola la crescita dei capelli
Istruzioni

Premessa
Congratulazioni per aver acquistato la spazzola per la crescita dei capelli più avanzata esistente oggi sul mercato.
Leggere e seguire attentamente le istruzioni.

Informazioni su Power Grow Max by Velform®
Power Grow Max by Velform® si serve della tecnologia laser e della luce infrarossa per stimolare le cellule del cuoio capelluto.
Inoltre, quest'innovativo trattamento aiuta a migliorare la circolazione sanguigna e, grazie alla combinazione del laser e della luce infrarossa, nutre i follicoli dei capelli. Il trattamento brevettato aumenta il flusso sanguigno che arriva ai follicoli, migliorando la crescita dei capelli. Attraverso la spazzola incorporata, il laser e la luce infrarossa penetrano anche nei follicoli. I suoi denti, infatti, si distribuiscono davanti o dietro il laser e la luce infrarossa, separando perfettamente i capelli. Grazie alla ricerca scientifica, alla sua tecnologia e al suo design, Power Grow Max by Velform® stimolerà la crescita dei capelli.

ISTRUZIONI
Descrizione del prodotto:
1. Laser
2. Luce rossa
3. Etichetta di avvertenza
4. Luce blu
5. Pile
6. Coperchio dell'alloggiamento pile

Inserimento delle pile
1. Aprire il coperchio dell'alloggiamento pile.
2. Inserire quattro pile AAA (1,5 V)

Accensione Power Grow Max by Velform®
Premere l'interruttore (A) per accendere Power Grow Max by Velform. Si udirà un breve bip e la spia rossa d'accensione (B) s'illuminerà indicando che l'apparecchio è in funzione.

Rimozione della spazzola
Se si desidera, è possibile usare il prodotto senza la spazzola. A tal fine, far scivolare verso l'esterno la spazzola fino a rimuoverla (vedi figura 1).
Quindi posizionare l'accessorio senza denti facendolo scivolare sul Power Grow Max come indicato nella figura 2 e fino a sentire un clic. Usare sempre l'accessorio di cui si ha bisogno.

Modalità d'uso
Usare Power Grow Max by Velform® senza lozioni o gel.
Usare Power Grow Max adattandolo ai propri orari e comodità: per 5 o 10 minuti ogni giorno o 10-15 minuti a giorni alterni. Si cominceranno a notare dei risultati dopo circa 8-12 settimane.
Applicare l'apparecchio su tutto il capo facendolo scorrere nella direzione di crescita dei capelli: dalla fronte verso la nuca e dall'alto verso il basso. Assicurarsi di passarlo su tutto il capo con movimenti lenti e controllati.

CARATTERISTICHE TECNICHE
Power Grow Max by Velform® (modello n.: CSVACIND0316)
Voltaggio in ingresso: 6 V DC (4 pile AAA)
Lunghezza d'onda del laser: 650 nm +/- 8 nm (44.0 µW)
Potenza: 480 mW

Power Grow Max by Velform® soddisfa le seguenti normative:
Direttiva sulla sicurezza generale dei prodotti (GPSD) 2001/95/CE con norma armonizzata EN 60825-1:2014 (Sicurezza dei prodotti laser)
* Direttiva compatibilità elettromagnetica 2014/30/UE con norme armonizzate: EN 55014-1:2017 (ultima norma: obbligatoria dopo il 28 aprile 2020) / EN 55014-1:2006 +A1:2009+A2:2011 (vecchia norma, può ancora essere utilizzata prima del 28 aprile 2020) ed EN 55014-2:2015
*Restrizione per sostanze pericolose: Direttiva RoHS 2011/65/UE e (UE) 2015/863, Regolamento REACH (CE) n. 1907/2006, Regolamento POPs (CE) n. 850/2004.
* La conformità alle succitate normative permette la marcatura CE del prodotto.

Garanzia di qualità
Questo prodotto è garantito contro ogni difetto di fabbricazione per il tempo previsto dalla legislazione vigente.
Sono esplicitamente esclusi dalla garanzia i danni derivanti da uso improprio, uso commerciale negligente, usura anormale, incidenti o manomissioni.

ATTENZIONE
DISMISSIONE E ROTTAMAZIONE DELL'APPARECCHIO
Il simbolo di un contenitore di spazzatura su ruote barrato indica che è necessario conoscere e rispettare le normative e le ordinanze municipali specifiche per l'eliminazione di questo tipo di prodotti.
Non disfarsi di questo articolo come se si trattasse di un comune residuo domestico.
Seguire le normative e le ordinanze municipali pertinenti.
I prodotti elettrici ed elettronici contengono sostanze pericolose che hanno effetti nocivi sull'ambiente e/o sulla salute umana e devono pertanto essere convenientemente riciclati.

Português

INSTRUÇÕES DE SEGURANÇA
Todas as instruções têm de ser lidas completamente para poder utilizar o Power Grow Max de forma segura e sem perigo. Nunca adultere os sinais de aviso do aparelho elétrico. GUARDE ESTAS INSTRUÇÕES NUM LOCAL SEGURO.

AVISO: Observar o laser através de instrumentos óticos telescópicos (por exemplo, um telescópio ou binóculos) pode representar um risco para os olhos, portanto o usuário não deve direcionar o laser para áreas onde é provável que instrumentos deste tipo são usados.

Crianças menores de 14 anos não devem usar o produto.

* O seu Power Grow Max só deve ser reparado por um profissional, utilizando exclusivamente peças sobresselentes originais. Apenas desta forma é mantida a segurança do aparelho. Não deixe que as crianças usem o aparelho laser sem supervisão. Poderiam deslumbrar outras pessoas sem se aperceberem disso.
* Nunca utilize este aparelho corno substituto de cuidados médicos.
* Se sofre ou sofreu de doenças graves, consulte o seu médico antes de usar o seu Power Grow Max by Velform®.
* Este aparelho não deve ser usado para outros fins que não as descritos no manual.
* Suspenda a utilização em caso de dor ou inchaço depois da aplicação.
* Interrompa imediatamente a sua utilização se sentir qualquer tipo de mal-estar.
* Não utilize o aparelho em qualquer outra parte do corpo que não seja indicada nas instruções de utilização. A sua utilização sem a supervisão de um adulto não é recomendada para menores de 18 anos ou para pessoas portadoras de deficiência.
*Não utilize o aparelho se estiver grávida.
* Não adormeça enquanto estiver a utilizar o aparelho.
* O Power Grow Max by Velform® não é um produto médico ou terapêutico.
* Sob nenhum pretexto, deve modificar o aparelho. Este apenas pode ser modificado ou reparado por um profissional autorizado. Este aparelho não está pensado para ser usado por pessoas (incluindo crianças) cujas capacidades físicas, sensoriais, ou mentais sejam reduzidas, ou com falta de experiência e conhecimento, salvo se tiveram supervisão ou instruções relativas á utilização do aparelho por parte de uma Pessoa responsável pela sua segurança. As crianças devem ser supervisionadas para confirmar que não brincam com o aparelho.

O set Power Grow Max de Velform® inclui:
Power Grow Max: Pente com a tecnologia mais avançada para a estimulação do crescimento do cabelo
Instruções.

Introdução
Parabéns por ter adquirido o pente para o crescimento do cabelo mais avançado do mercado na atualidade. Leia e siga as instruções atentamente.

Informação sobre o Power Grow Max by Velform®
O Power Grow Max by Velform® utiliza a tecnologia laser e a luz infravermelha para estimular as células do couro cabeludo. Além disso, este inovador tratamento ajuda a melhorar a circulação do laser e das luzes infravermelhas, nutre os folículos capilares.
O tratamento patenteado aumenta o fluxo sanguíneo que chega aos folículos, melhorando o crescimento capilar. O laser e a luz infravermelha também penetram nos folículos com o pente colocado, pois os dentes estão colocados à frente ou atrás do laser e das luzes para separarem de forma perfeita os cabelos. Graças às investigações científicas, à sua tecnologia e ao seu design, o Power Grow Max by Velform® estimulara o crescimento do cabelo.

INSTRUÇÕES
Descrição do produto:
1. Laser
2. Luz vermelha
3. Etiqueta de advertência
4. Luz azul
5. Pilhas
6. Tampa do compartimento das pilhas

Colocação das pilhas
1. Abra a tampa do compartimento das pilhas.
2. Coloque quatro pilhas AAA (1,5 V)

Ligar o Power Grow Max by Velform®

Para ligar o Power Grow Max by Velform®, prima o interruptor (A). Escutar-se-á um som breve e a luz vermelha de Ligado (B) iluminar-se-á, indicando que a unidade está a funcionar.

Separar o pente
Se quiser, pode usar o produto sem o pente. Para isso, deslize o pente para fora até o separar da unidade (fig. 1).
Em seguida, coloque o acessório sem pontas deslizando-o no Power Grow Max, conforme mostrado na fig. 2 e até ouvir um clique. Utilize sempre o acessório que melhor lhe convier.

Modo de utilização
Use o Power Grow Max by Velform® sem aplicar loções nem géis.
Utilize o Power Grow Max adaptando-o ao seu horário e comodidade: 5 ou 10 minutos por dia ou durante 10-15 minutos em dias alternados. Começará a notar resultados em aproximadamente 8-12 semanas.
Passe lentamente a unidade por toda la cabeça no sentido do crescimento do cabelo: da testa para e nuca e de cima para baixo. Certifique-se de o passar por toda a cabeça com movimentos lentos e regulares.

ESPECIFICAÇÕES
Power Grow Max by Velform® (modelo n°: VCSVACIND0316)
Voltagem de entrada: 6 V DC (4 pilhas AAA)
Comprimento de onda do laser :650 nm +/- 8 nm (44.0 µW)
Potência: 480mW

O Power Grow Max by Velform® cumpre as seguintes normas:
Diretiva de Segurança Geral dos Produtos (GPSD) 2001/95/CE com a norma harmonizada EN 60825-1:2014 (Segurança de equipamentos de laser)
* Diretiva de Compatibilidade Eletromagnética 2014/30/EU com normas harmonizadas: EN 55014-1:2017 (Norma mais recente: Obrigatória a partir de 28 de abril de 2020) / EN 55014-1:2006 +A1:2009+A2:2011 (norma anterior, ainda pode ser utilizada antes de 28 de abril de 2020) e EN 55014-2:2015
* Restrição ao Uso de Substâncias Perigosas: Diretiva RoHS 2011/65/EU e (EU) 2015/863, Regulamento REACH (CE) N.º 1907/2006, Regulamento POP (CE) N.º 850/2004
*O cumprimento das normas anteriormente mencionadas permite a marcação CE do produto.

Garantia de qualidade
Este produto está coberto por uma garantia contra defeitos de fabrico sujeita aos prazos estipulados pela legislação em vigor em cada país.
Esta garantia não cobre os danos decorrentes dum uso inadequado, uso comercial negligente, desgaste anormal, acidentes ou manipulação indevida.

ATENÇÃO
COMO ELIMINAR OS MATERIAIS
O símbolo de um contentor sobre rodas riscado indica que se deve informar e seguir a legislação local para a eliminação deste tipo de produtos.
Não elimine este produto da mesma forma que os resíduos gerais da sua casa.
A eliminação do produto deve ser realizada de acordo com a legislação local aplicável.
Os produtos elétricos e eletrónicos contêm substâncias perigosas com efeitos nefastos sobre o ambiente e a saúde humana e, portanto, devem ser reciclados adequadamente.

Nederlands

VEILIGHEIDSVOORSCHRIFTEN
Alle voorschriften dienen te worden gelezen om zonder risico en op een veilige manier met de Power Grow Max te kunnen werken.
Nooit de waarschuwingen op het elektrische apparaat negeren.
BEWAAR DEZE INSTRUCTIES OP EEN VEILIGE PLAATS.

WAARSCHUWING: Het bekijken van de laser via telescopische optische instrumenten (bijvoorbeeld een telescoop of een verrekijker) kan gevaarlijk zijn voor de ogen. De gebruiker mag daarom de laserstraal niet richten op zones waar dergelijke instrumenten gebruikt worden.

Het product mag niet gebruikt worden door personen jonger dan 14 jaar.

* Uw Power Grow Max alleen door een vakman laten repareren, uitsluitend originele vervangingsonderdelen gebruiken. Alleen op deze manier wordt de veiligheid van het apparaat behouden. Kinderen niet zonder toezicht met het laserapparaat laten spelen. Dit zou andere personen kunnen verblinden zonder dat men zich hiervan bewust is.
* Dit apparaat nooit gebruiken ter vervanging van medische behandelingen.
* Indien u aan ernstige ziektes lijdt of heeft geleden, eerst uw arts raadplegen alvorens uw Power Grow Max by Velform® te gebruiken.
* Dit apparaat niet gebruiken voor doeleinden anders dan omschreven in de gebruikshandleiding.
* Het gebruik stoppen in geval van pijn of zwellingen na de behandeling.
* Het gebruik onmiddellijk stoppen bij het constateren van hinder of ongemak.
* Niet op lichaamsdelen toepassen die niet in de handleiding worden vermeld.
* Gebruik het apparaat niet op andere lichaamsdelen. Niet geschikt voor personen onder de 18 jaar of mindervaliden zonder toezicht van een volwassene.
* Niet gebruiken tijdens de zwangerschap.
Niet slapen tijdens het gebruik van dit product.
* Power Grow Max by Velform® is geen medisch of fysiotherapeutisch product.
* Het product op geen enkele manier manipuleren. Het mag alleen door een erkende vakman worden gemanipuleerd of gerepareerd.
* Dit apparaat is niet bestemd voor het gebruik door personen (met inbegrip van kinderen) met beperkte lichamelijke. zintuiglijke of geestelijke capaciteiten of met gebrek aan ervaring of kennis, met uitzondering van die gevallen waarin zij toezicht hebben gehad of instructies hebben ontvangen aangaande het gebruik van het apparaat van een persoon die verantwoordelijk is voor hun veiligheid. Kinderen dienen onder toezicht te staan om te voorkomen dat ze met het apparaat spelen.

De Power Grow Max by Velform® set bestaat uit:
Power Grow Max: Kam met de allernieuwste technologie voor het stimuleren van de haargroei.
Instructies.
Introductie
Gefeliciteerd met de aankoop van de meest geavanceerde haargroeikam die momenteel op de markt verkrijgbaar is. Lees aandachtig de instructies door.

Informatie over de Power Grow Max by Velform®
De Power Grow Max by Velform® gebruikt lasertechnologie en infrarood licht om de cellen van de hoofdhuid te stimuleren.
Bovendien helpt deze vernieuwde behandeling de bloedcirculatie te verbeteren en dankzij de combinatie van laser en infrarood licht worden de haarfollikels gevoed.
De gepatenteerde behandeling verhoogt de doorbloeding bij de follikels, wat de haargroei verbetert.

Als u gebruikt maakt van de aan het apparaat bevestigde kam, drinnen de laser en het infrarood licht ook door in de follikels, omdat de tanden zich voor of achter de laser en de lichten bevinden om een perfecte scheiding van het haar te creëren.

Dankzij wetenschappelijk onderzoek, de techniek en het ontwerp bevordert de Power Grow Max by Velform® de haargroei.

INSTRUCTIES
Beschrijving van het product:
1. Laser
2. Rode led
3. Waarschuwingslabel
4. Blauwe led
5. Batterijen
6. Klepje van het batterijvakje

De batterijen plaatsen
1. Open het klepje van het batterijvakje.
2. Plaats vier AAA-batterijen (1,5 V)

De Power Grow Max by Velform® aanzetten
Druk op de schakelaar om de Power Grow Max by Velform® aan te zetten (A). U hoort een kort piepje en het rode lampje licht (B) op om aan te geven dat het apparaat aan staat.

De kam losmaken
U kunt het product desgewenst gebruiken zonder de kam. Hiervoor schuift u de kam naar buiten tot hij van het apparaat los komt (zie afbeelding 1).

Vervolgens plaatst u het accessoire zonder tanden door hem in de Power Grow Max te schuiven, zoals te zien is op de onderstaande afbeelding 2, totdat u een klik hoort. Gebruik het accessoire dat u het beste uitkomt.

Gebruiksaanwijzing
Gebruik de Power Grow Max by Velform® zonder lotions of gels aan te brengen.

Gebruik Power Grow Max en pas het gebruik aan uw rooster
en gemak aan: gedurende 5 of 10 minuten iedere dag of gedurende
10-15 minuten, om de twee dagen. U zult het resultaat na ca. 8-12 weken beginnen te merken.

Beweeg het apparaat langzaam over het hele hoofd in de richting van de haargroei: vanaf het voorhoofd naar de nek en van boven naar beneden.

Let er op dat u het apparaat over het hele hoofd beweegt met langzame en gecontroleerde bewegingen.

SPECIFICATIES
Power Grow Max by Velform® (modelnr.: VCSVACIND0316)
Ingangsspanning: 6 V DC (4 AAA-batterijen)
Golflengte van de laser: 650 nm +/- 8 nm (44.0 µW)
Vermogen: 480 mW

De Power Grow Max van Velform® voldoet aan de volgende normen:
Richtlijn inzake algemene productveiligheid (GPSD) 2001/95/EG met geharmoniseerde norm EN 60825-1:2014 (Veiligheid van laserproducten)
* Richtlijn inzake elektromagnetische compatibiliteit 2014/30/EU met geharmoniseerde normen: EN 55014-1:2017 (Nieuwste norm: Verplicht na 28 april 2020) / EN 55014-1:2006 +A1:2009+A2:2011 (oude norm; kan nog worden gebruikt tot 28 april 2020) en EN 55014-2:2015
* Beperking van het gebruik van gevaarlijke stoffen: RoHS Richtlijn 2011/65/EU en (EU) 2015/863, REACH-verordening (EG) Nr. 1907/2006, POP-verordening (EG) Nr. 850/2004.
* Door het voldoen aan de bovengenoemde normen mag het product met CE worden gemarkeerd.

Kwaliteitsgarantie
Voor dit product geldt een garantie tegen fabricagefouten gedurende de periode die in de wetgeving van elk betreffend land is vastgelegd.
Onder de garantie valt niet de schade die het gevolg is van een verkeerd gebruik, nalatig commercieel gebruik, abnormale slijtage, ongelukken of onjuiste behandeling.

LET OP
AFVOEREN VAN MATERIALEN
Het symbool van een container op wielen met een kruis erdoor geeft aan dat u zich dient te informeren over hoe dit soort producten volgens de plaatselijke voorschriften afgevoerd worden.
Gooi dit product niet bij het huisvuil weg.
U dient dit volgens de plaatselijke voorschriften te doen.
Elektrische en elektronische producten bevatten gevaarlijke stoffen die een zeer schadelijk effect op het milieu of de menselijke gezondheid hebben en dienen op een passende wijze gerecycled te worden.